印刷範囲図面

品 名　YK-PET 400ML

材 質　PET　｜　サイズ：原寸大

シルク印刷可能範囲（913）
ホットスタンプ印刷範囲（923）
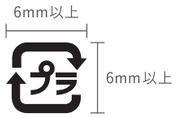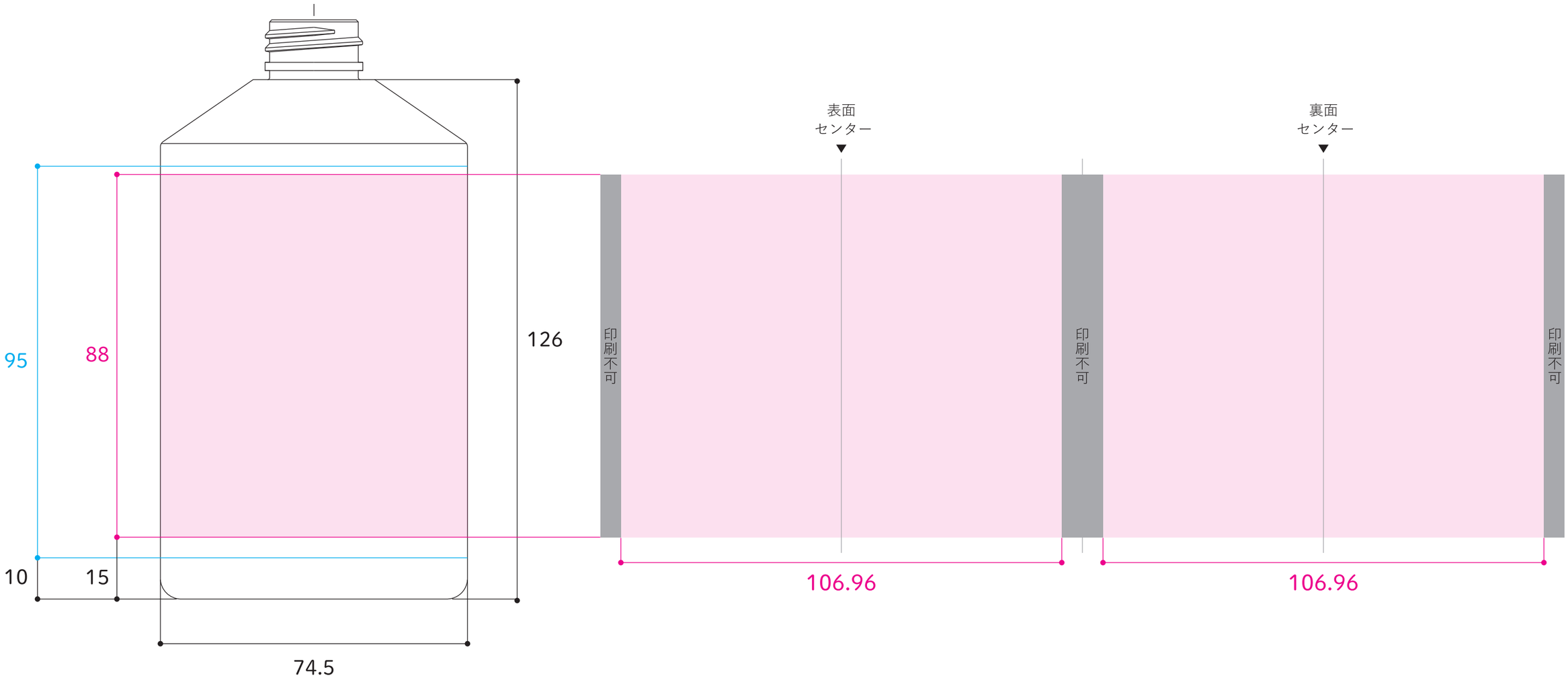
・デザインによっては一部修正をお願いする場合がございます。ご了承ください。
・文字サイズは 4.5pt 以上で作成してください。
・容器底からの印刷位置をお書き添えください
・プラマークのサイズは、縦および横の寸法を 6mm 以上で作成してください。